PELLETÖFEN, Umluft

Vier Farben

6 kW Extraflame KETTY Evo

Extraflame ist ein sehr renommierter Italienischer Großerzeuger und erfreut sich eines besonders guten Rufes was Qualität und Servicebereitschaft betrifft. Die Umluft Pelletheizer KETTY Evo weisen klare Linien auf und verfügen über eine moderne Steuerung, die mit Wlan-Fähigkeit zur Fernverwaltung ergänzt werden kann. Die Gesamtleistung von 6,5 kW temperieren Wohnräume zwischen 40-50 m². Brennerschale, Tür und Feuerraumverkleidung aus langlebigem Gußeisen.

- Einfache Regelung
- Drehzahlgeregeltes Saugzuggebläse und automatische Zündung
- Brenner aus Guss
- Zeit- und Temperaturprogramme

Installationsoptionen:

- Fern-Termostat
- WIFI-Anbindung über Erweiterungsk (mit App)

Extraflame GIUSY Plus Evo	
Leistungsbereich kW	2,5-7,5
Rauchrohranschluß mm	80
Externe Luftzufuhr mm	50
Pelletvorrat kg	15
Pelletverbrauch kg/h	0,6-1,5
Wirkungsgrad %	90,7
Abgastemperatur °C	102-152
Abgasstrom kg/s	3,3-4,8
Maße BxTxH in cm	50 x 50 x 102
Gewicht kg	77

EN ISO 14785

Impressum & Kontakt
EKOFLAM
Alois-Huber-Str. 10
9020 Klagenfurt
+43 (0)660/4611 373
office@ekoflam.at

Extraflame KETTY

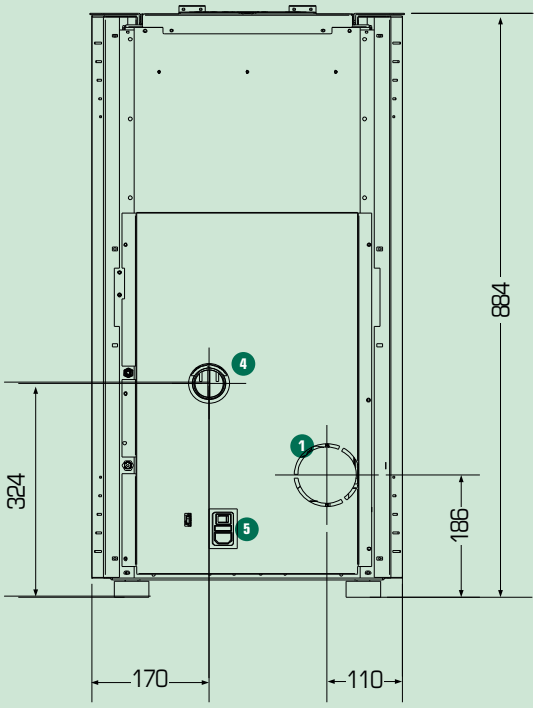

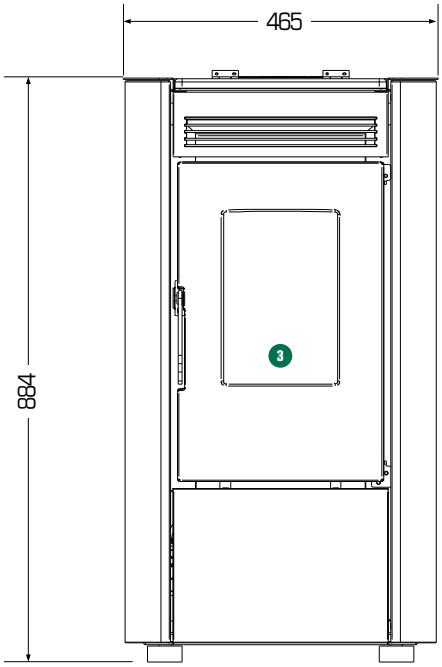

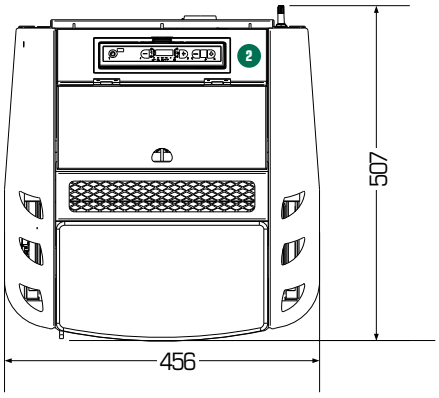

Legende

1. Rauchrohranschluß 80 mm
2. Display
3. Brennraumtür
4. Luftansaugung 50 mm
5. Hauptschalter

Impressum & Kontakt
EKOFLAM
Alois-Huber-Str. 10
9020 Klagenfurt
+43 (0)660/4611 373
office@ekoflam.at